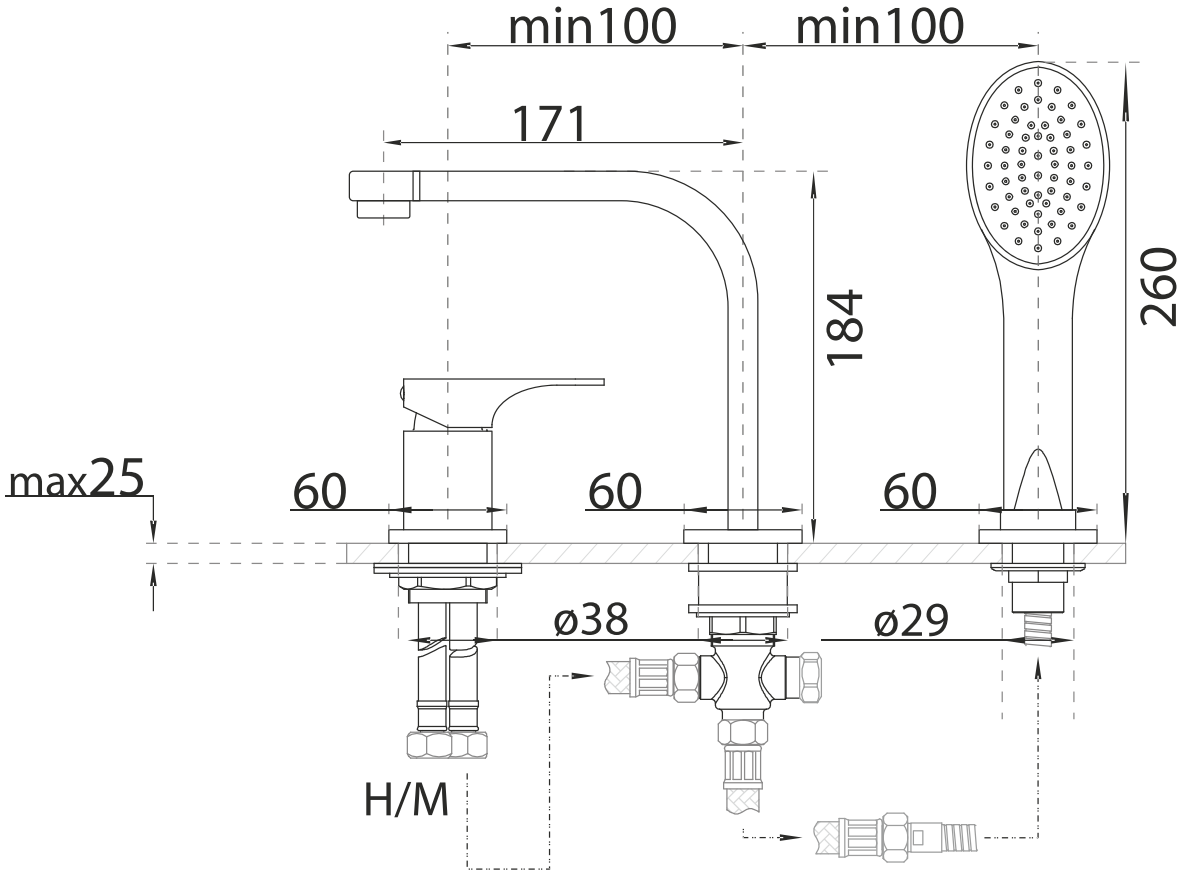

A legkisebb felszerelési terület 260x65 mm

Áramlási nyomás:	min. 0,5 bar/jav. 1 – 3 bar	Átfolyás 3 bar áramlási nyomásnál (zuhanyfejek):	kb. 8-11 l/perc
Üzemi nyomás:	max. 10 bar	Vízhőmérséklet a meleg víz befolyó nyílásnál:	max. 90 °C
Vizsgálati nyomás:	16 bar	Javasolt vízhőmérsékleti környezet:	5°C - 50°C
Átfolyás 3 bar áramlási nyomásnál (beömlők):	kb. 18-21 l/perc		

5 bar üzemi nyomás felett nyomáscsökkentő felszerelése javasolt

River csaptelep

MŰSZAKI RAJZ