HELENA
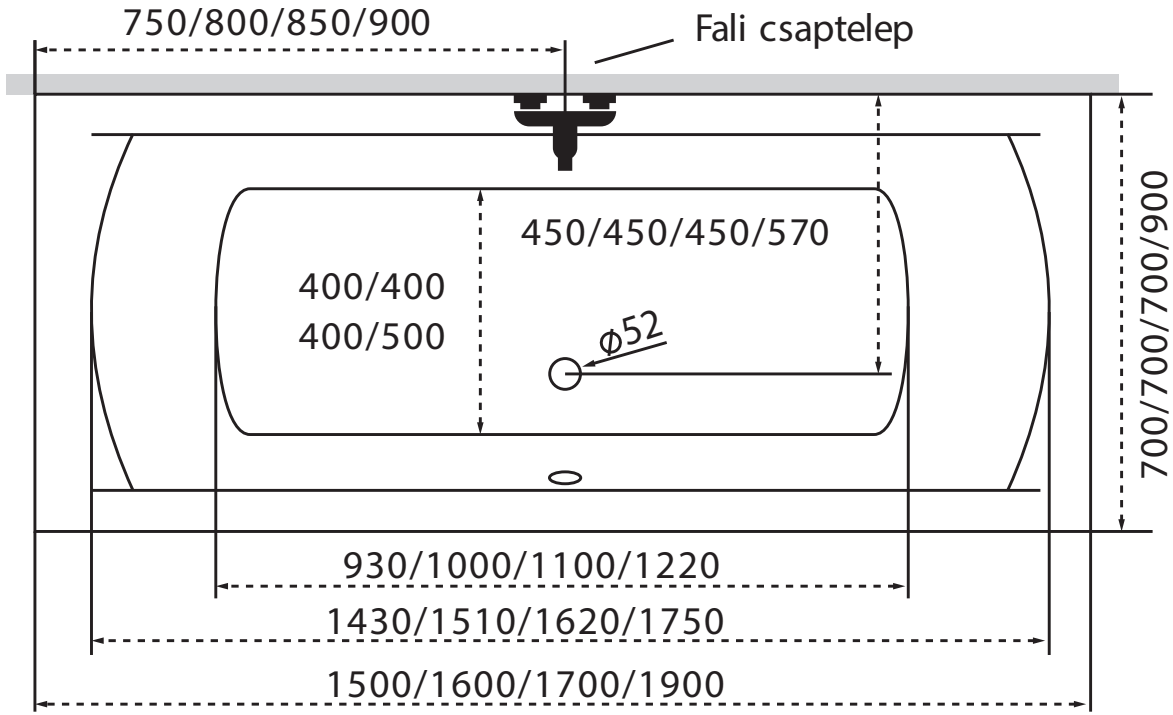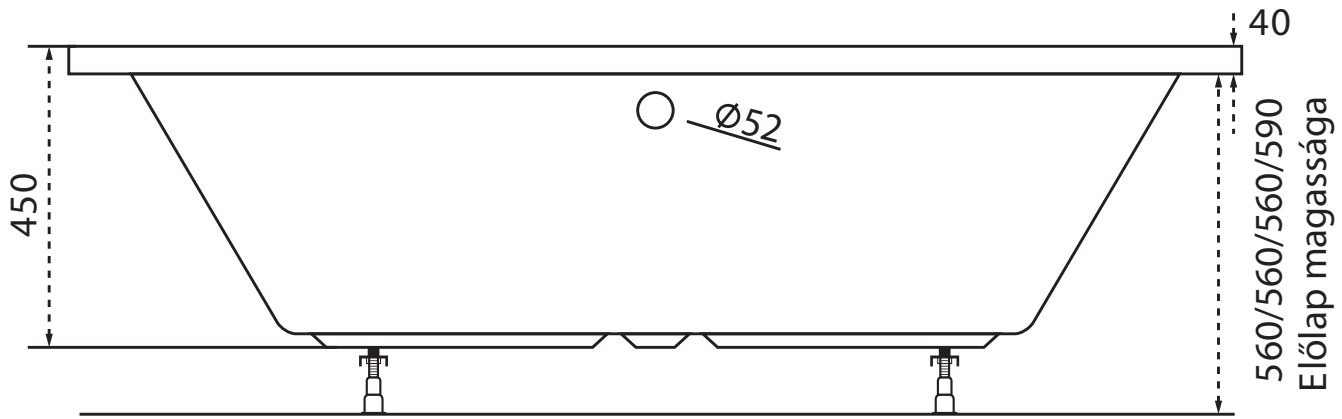
150x70 | 160x70 | 170x70 | 190x90