radaway

PL Instrukcja montażu

GB Assembly instruction

D Montageanleitung

SK Návod na inštaláciu

CZ Pokyny k instalaci

RUS Инструкция по установке

UA Інструкція по установці

H Szerelési útmutató

RO Instructiuni de montaj

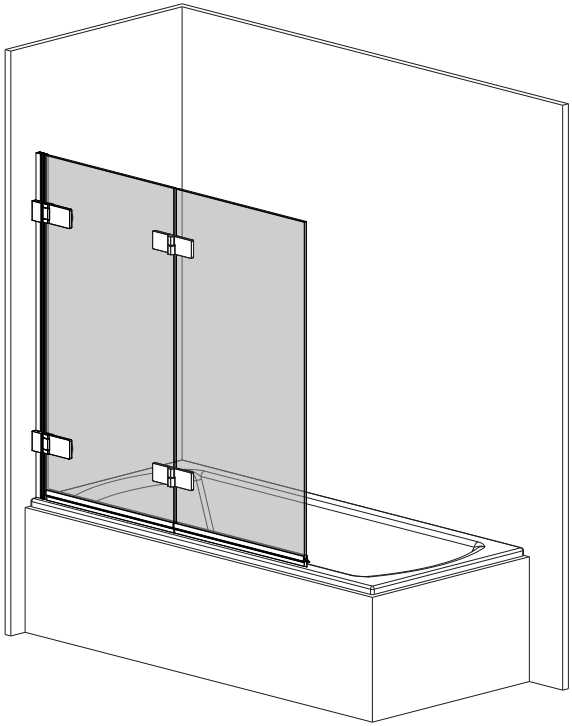

Arta PND

PL Instrukcja pokazuje montaż kabiny w wariancie lewym

GB Assembling instruction shows installation of left-side version

D Die Montageanleitung stellt die linke Variante der Dusche dar

SK Návod na inštaláciu sa vzťahuje na ľavé prevedenie

CZ Návod zobrazuje instalaci sprchového koutu vlevo

RUS В инструкции указан монтаж левого варианта кабины

UA В інструкції вказаний монтаж лівого варіанту кабіни

H A szerelési útmutató balos verzióra vonatkozik

RO Instructiunile de montaj se refera la instalarea cu deschidere pe stanga

radaway Találja meg álmai zuhanykabinját!

Beépítési tudnivalók

2-3 ÉV GARANCIA ★★★

Beépítéshez javasoljuk saját márkaszervizünket, az ország egész területén.

Beszerelés megrendelés: szerviz@metahungary.hu | radaway.hu

A Radaway márkaszervizünk garantálja:

1. Szakszerű összeszerelés
2. Kockázat-mentesség
3. Idő-megtakarítás
4. Precíz működés
5. Hosszú élettartam

Mielőtt saját kezűleg kezd hozzá a beépítéshez, ezt mindenképp tudnia kell!

1. Beépítés előtt kérjük, ellenőrizze a termék minőségét, hogy nincs-e a terméknek hibája, nem sérült-e a szállítás során.
2. Feltétlenül ellenőrizze le, hogy az áru megjelenése, méretei és színe (cikkszáma) megfelel-e az Ön megrendelésének.
3. Beépítés után a gyártó csak a gyártási és az anyaghibákra ismeri el a garanciát. A már beszerelt terméken észlelt hibákért nem vállalunk felelősséget. Annak plusz költségeit nem áll módunkban átvállalni.
4. A terméket kizárólag rendeltetésszerűen lehet használni, ellenkező esetben a garanciális jog elvész.
5. A beszerelt terméket a szilikonos tömítés után 24 órával lehet csak használni.
6. A szerkezeti változtatás jogát fenntartjuk.
7. Ajánlás: A termék beszereléséhez két ember szükséges.

A zuhanykabinra és zuhanytálcára értékhatártól függően 2-3 év jótállást vállalunk.
A jótállási idő a számla kiállításának napjával indul. Garanciális igényeit közvetlenül nálunk, márkaszervizünkhöz fordulva is érvényesítheti.

A garanciális igény érvényesíthetőségének egyik feltétele, hogy a termék szakszerűen, jelen szerelési útmutató szerint kerüljön üzembe helyezésre, beépítésre. A nem szakszerűen beépített vagy rögzített termékre a garancia nem terjed ki, annak javítása, ill. cseréje során a bontási és helyreállítási költségek, valamint a kiszállás díja a vevőt terheli. Üvegtörés esetén a garanciális feltételek nem érvényesíthetőek.

A jótállás részletes feltételeit a jótállási jegy tartalmazza.

Oznaczenie strony nałożenia powłoki
Side of the coating indicator
Bezeichnung für Glasfläche mit
der EasyClean-Beschichtung
Vodoodpudivím povlakom obalená strana
Boční ukazatel strany s povrchovou úpravou
Сторона стекла с покрытием
Vízlepergető réteggel bevont oldal
Partea cu indicator de acoperire

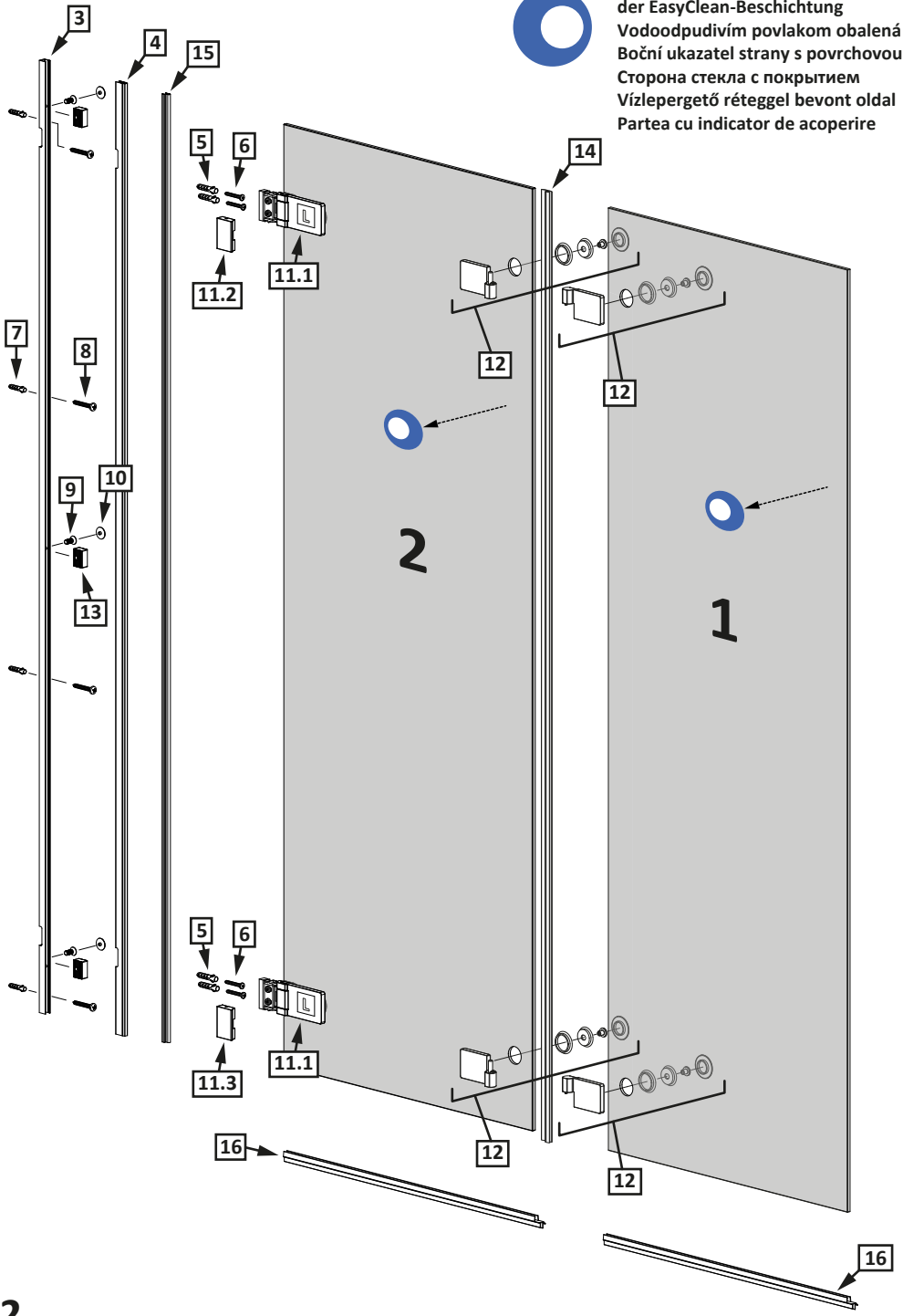

Nr No. Nr číslo počet No Sorszám Numar	Oznaczenie Mark Bezeichnung Označenie Označení обозначение Jelölés Componenta	Sztuk Pcs. Stück Kus KS штук Db. Bucati
1. 2.	2 1	1 1
3.		1
4.		1
5.	ϕ8 DIN 7981	4
6.	5x40 DIN 7991	4
7.	ϕ6 DIN 7981	4
8.	3,5x25 DIN 7991	4
9.		3
10.		3
11.1 11.2 11.3	11.1 11.2 11.3	2 1 1
12.		2
13.		3
14.		1
15.		1
16.		2
17.	+ 1mm 1mm 1mm	3
18.		1

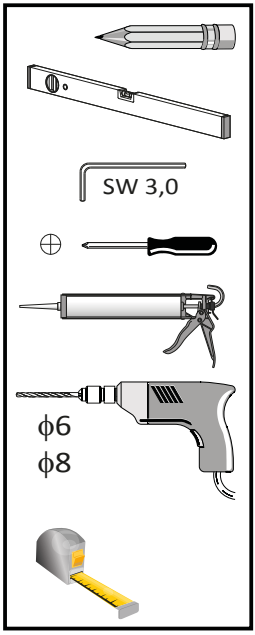

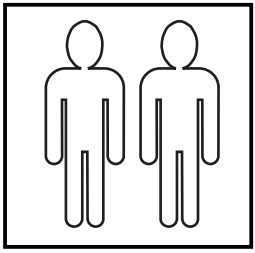

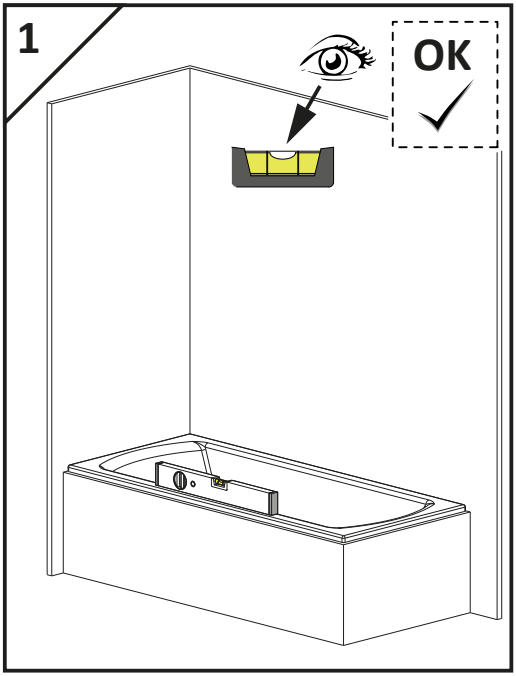
1
OK

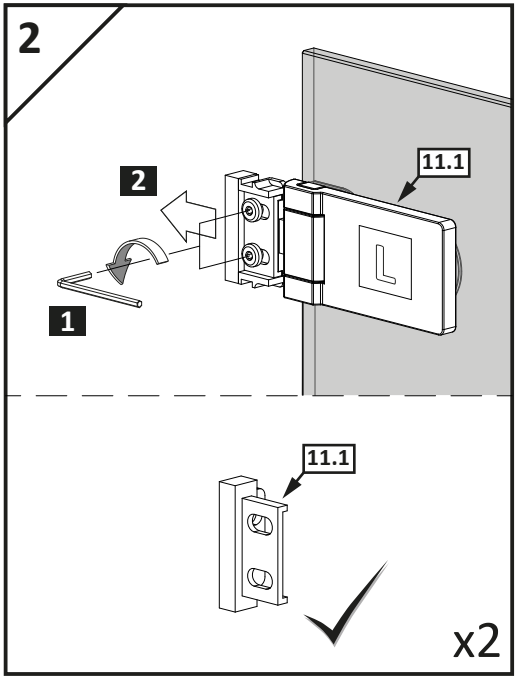
2
2
1
11.1
11.1
x2

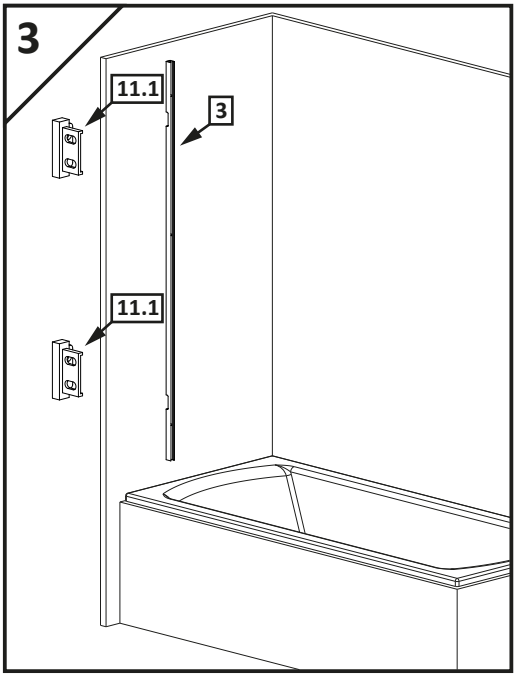
3
11.1
3
11.1

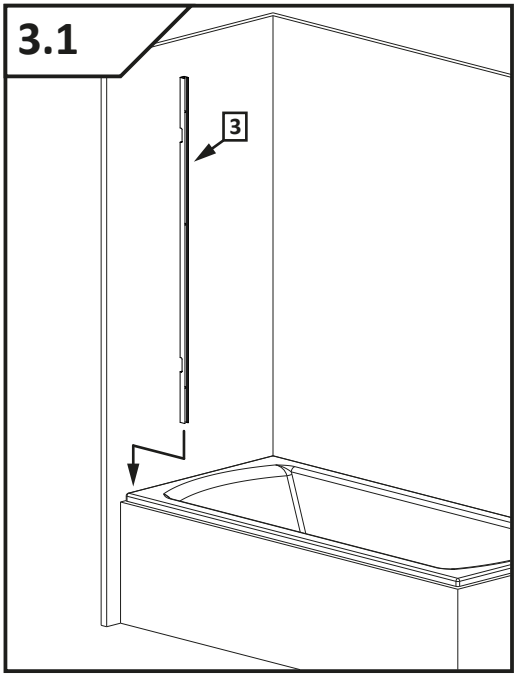
3.1
3

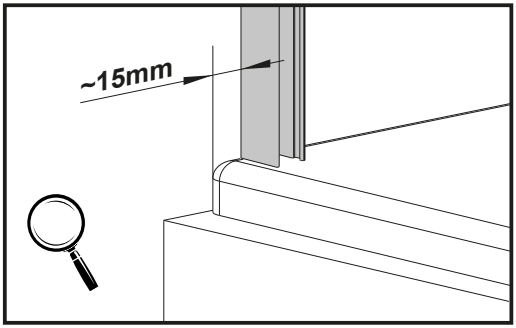
~15mm

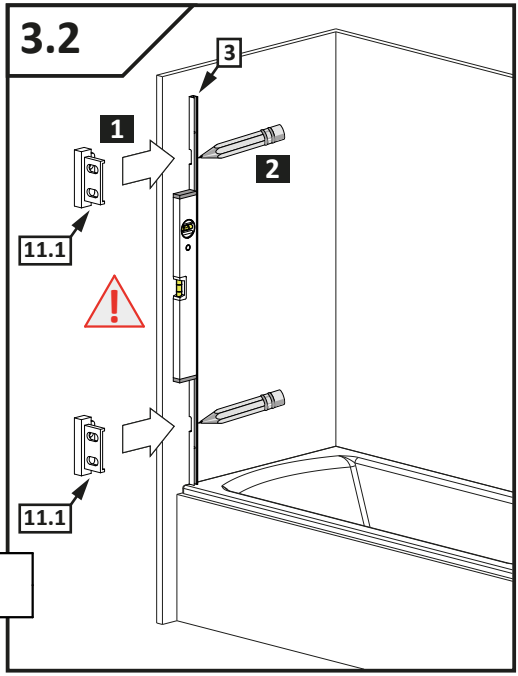
3.2
3
1
2
11.1
11.1

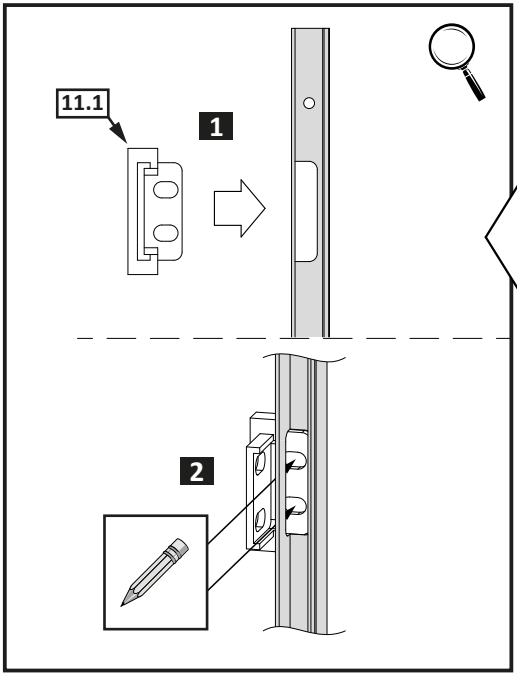
11.1
1
2

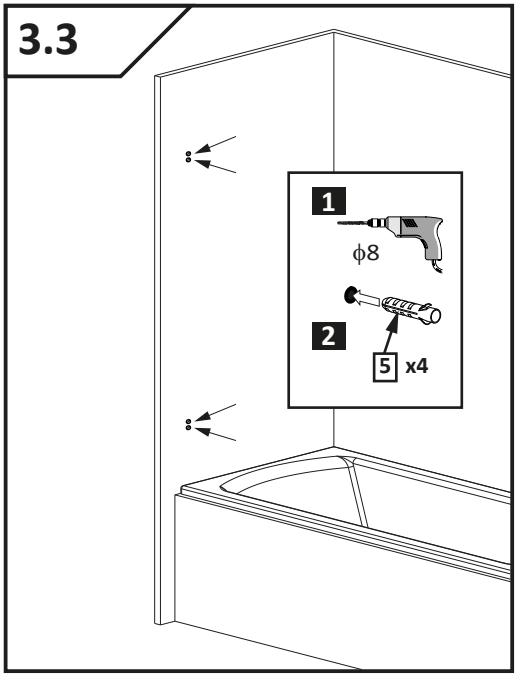
3.3
1
ϕ8
2
5 x4

3.4

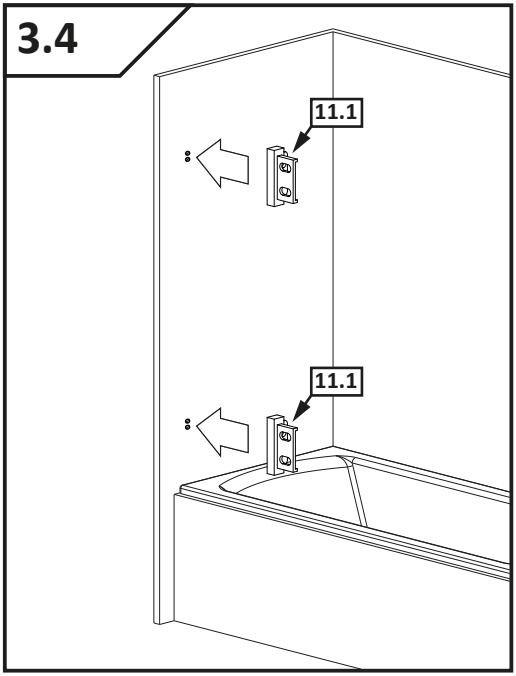

3.5

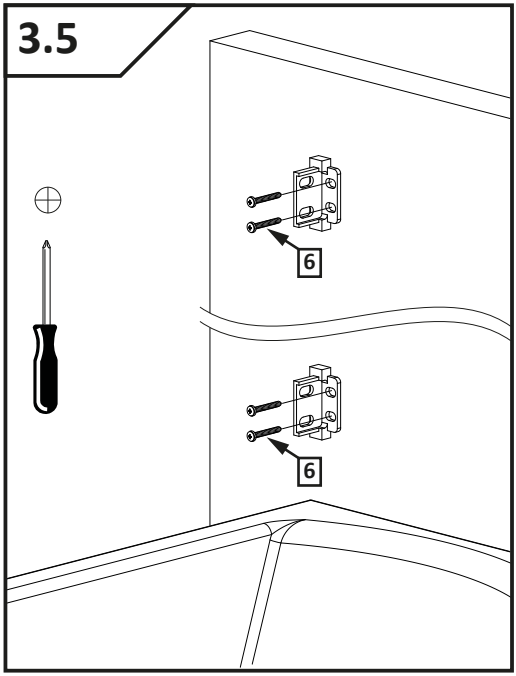

3.6

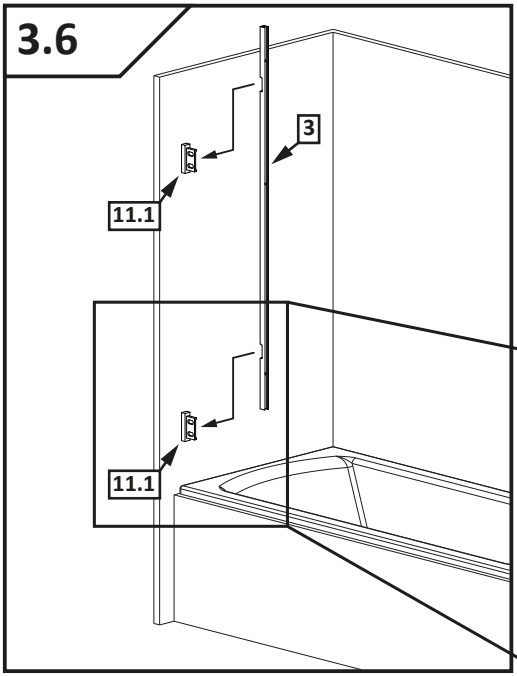

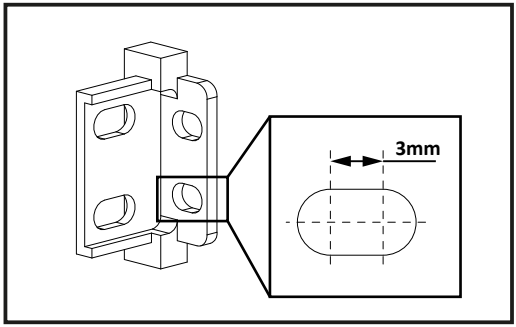

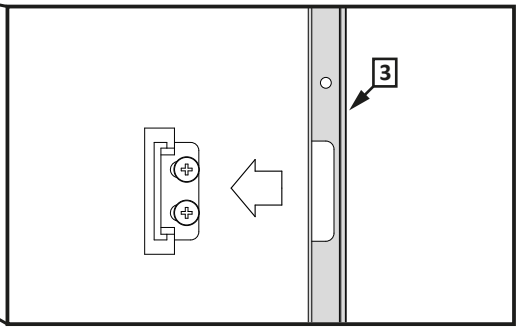

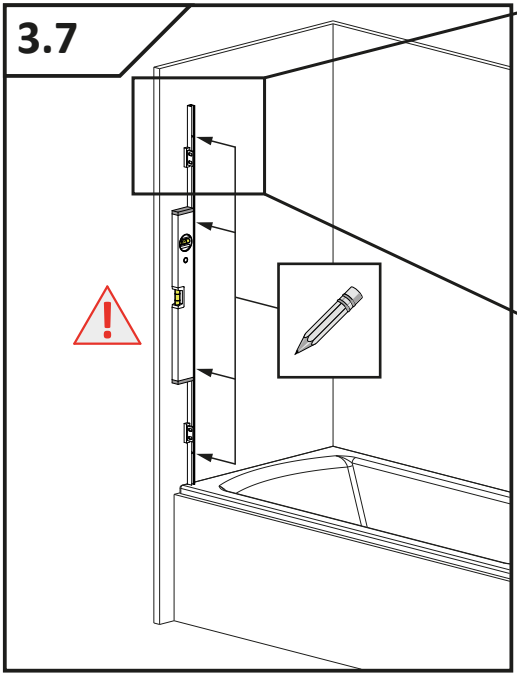
3.7

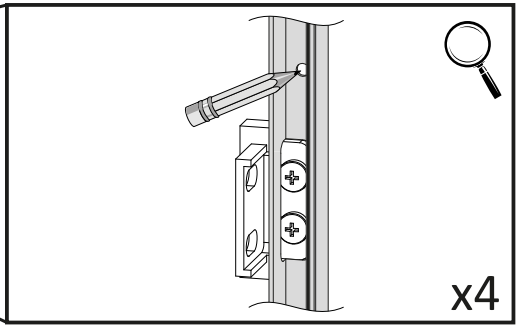
x4

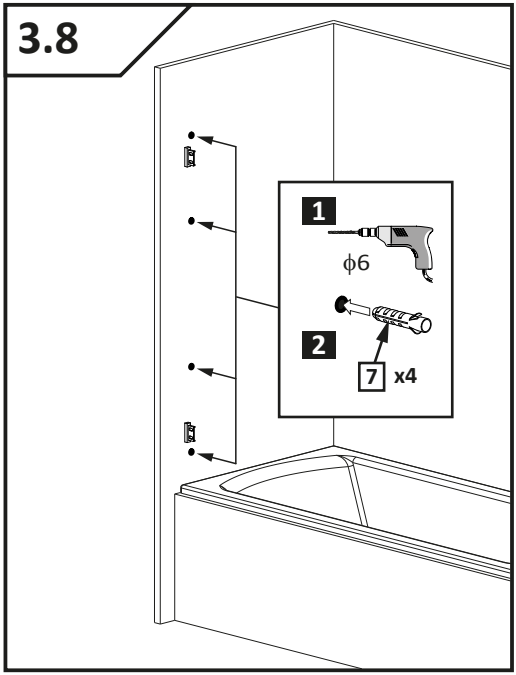
3.8
1
ϕ6
2
7
x4

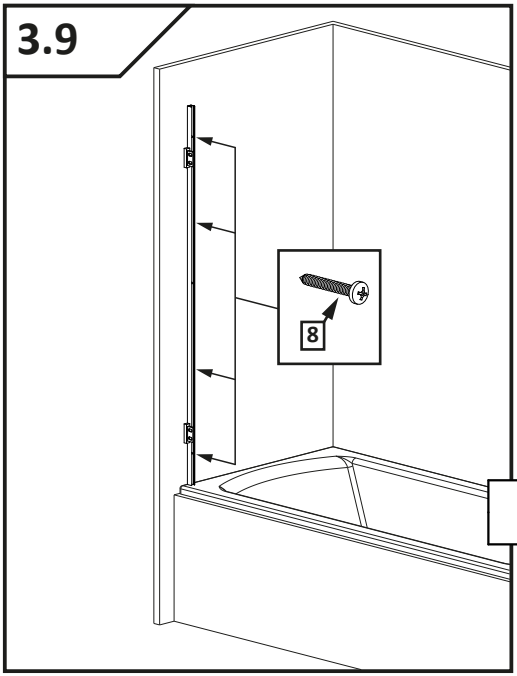
3.9
8

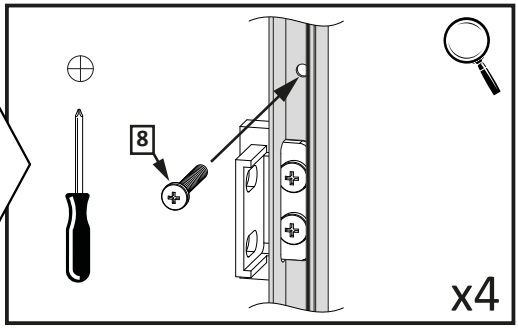
8
x4

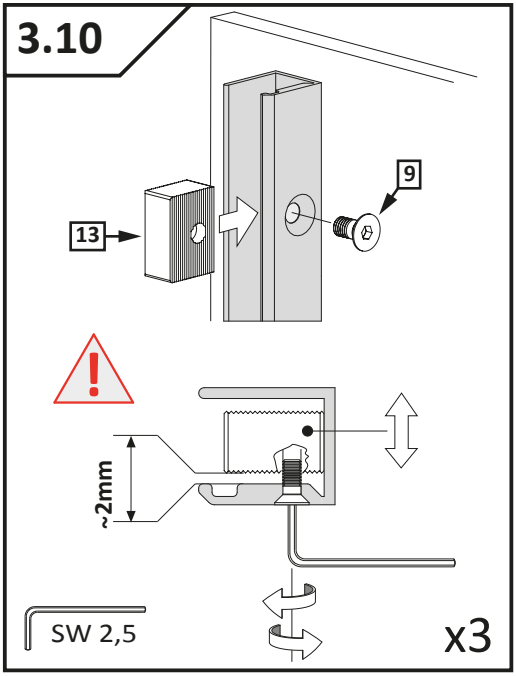
3.10
13
9
~2mm
SW 2,5
x3

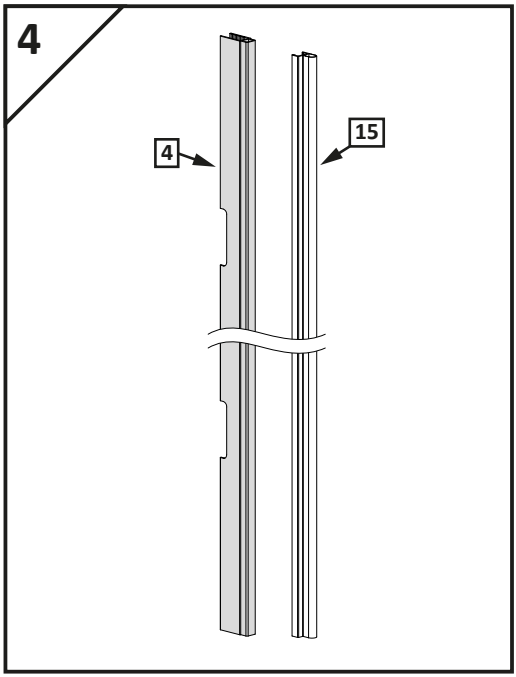
4
4
15

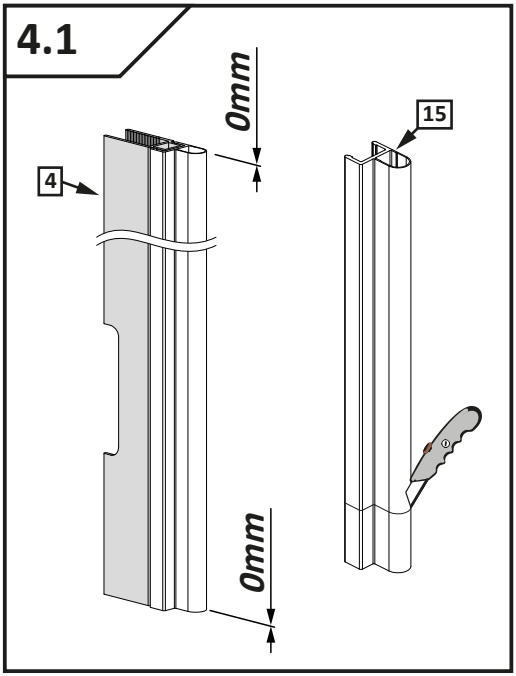
4.1
0mm
15
4
0mm

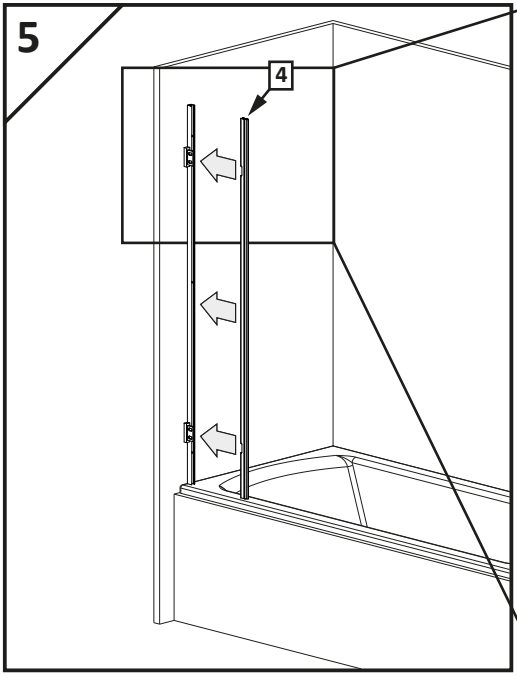
5
4

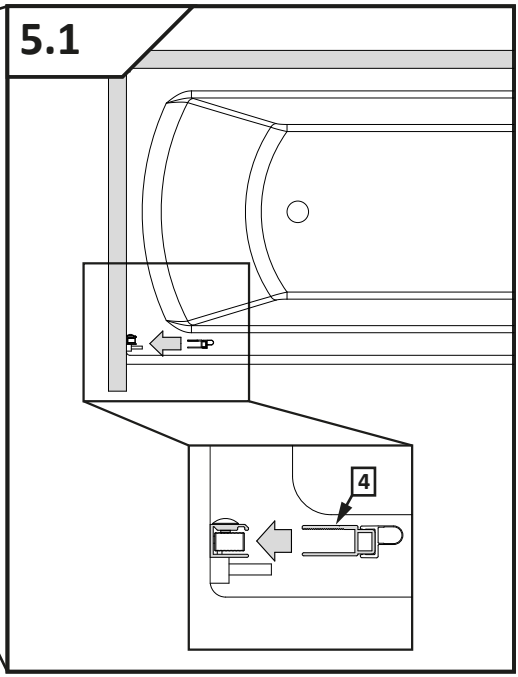
5.1
4

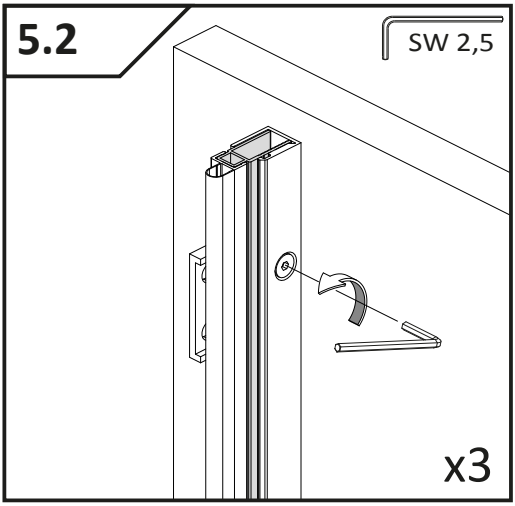
5.2
SW 2,5
x3

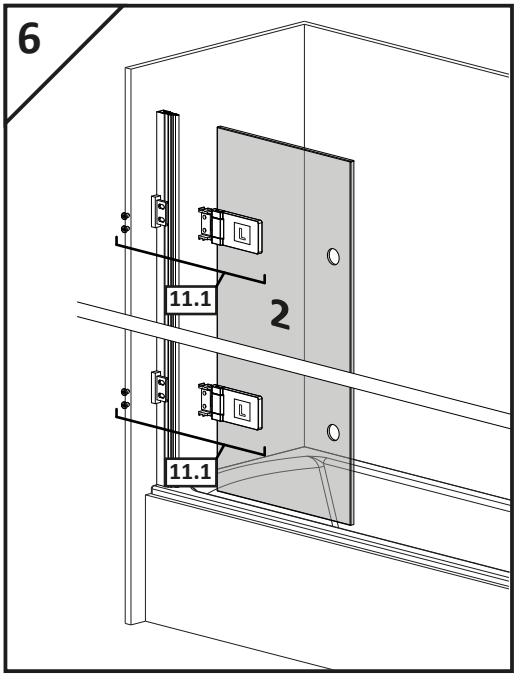
6
11.1
2
11.1

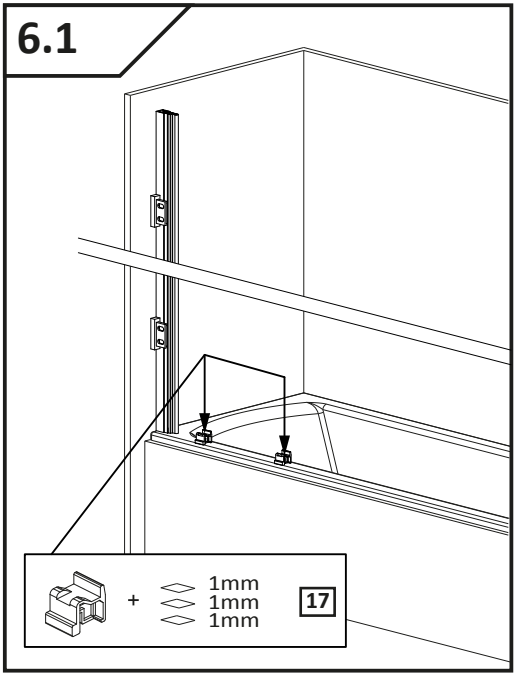
6.1
+
1mm
1mm
1mm
17

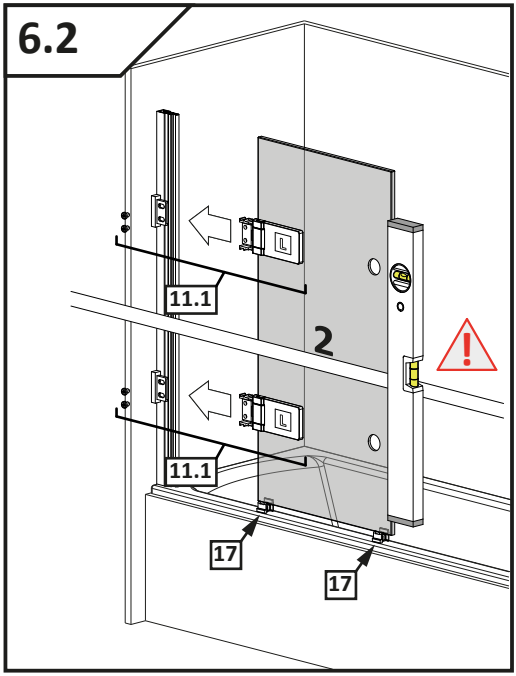
6.2
11.1
2
11.1
17
17

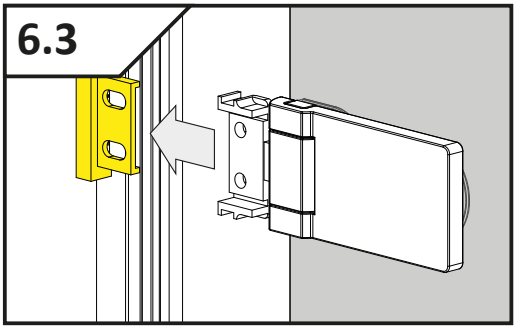
6.3

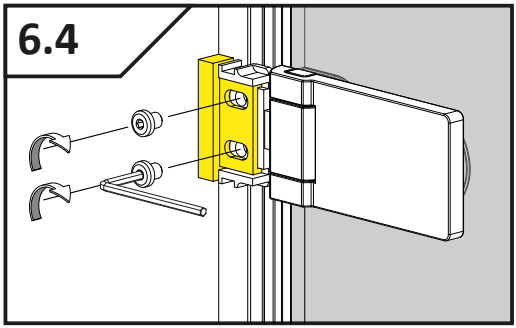
6.4

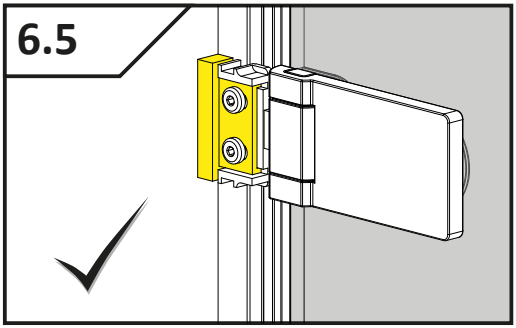
6.5

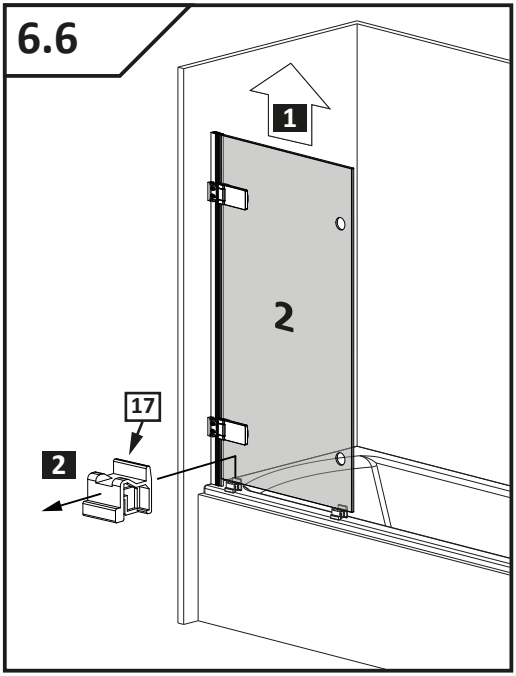
6.6
1
2
17
2

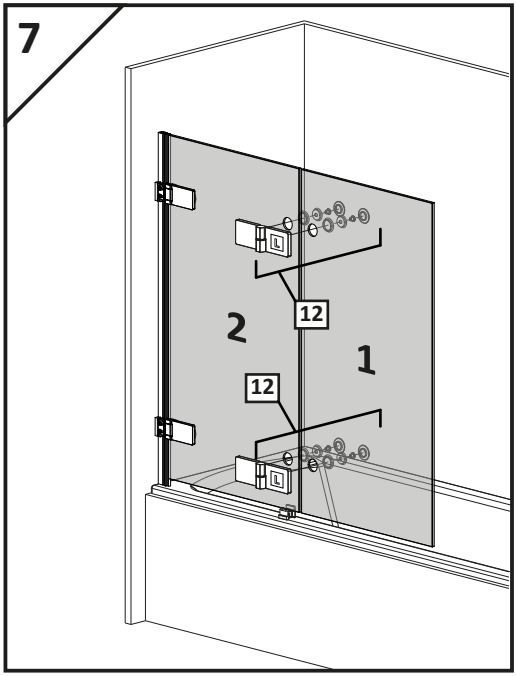
7
2
12
1
12

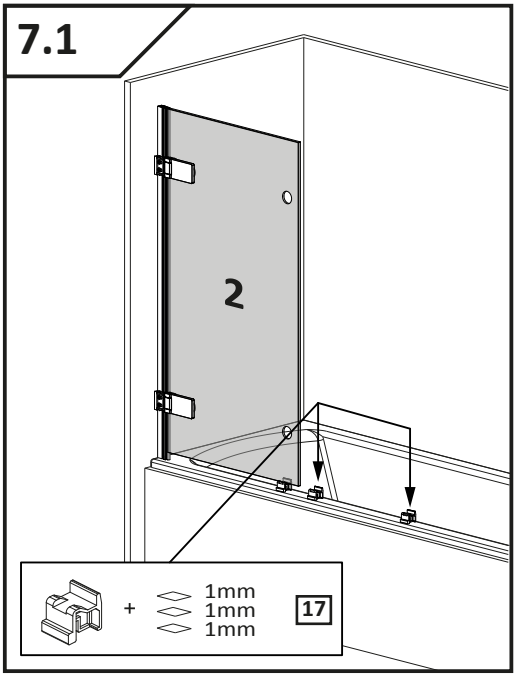
7.1
2
+
1mm
1mm
1mm
17

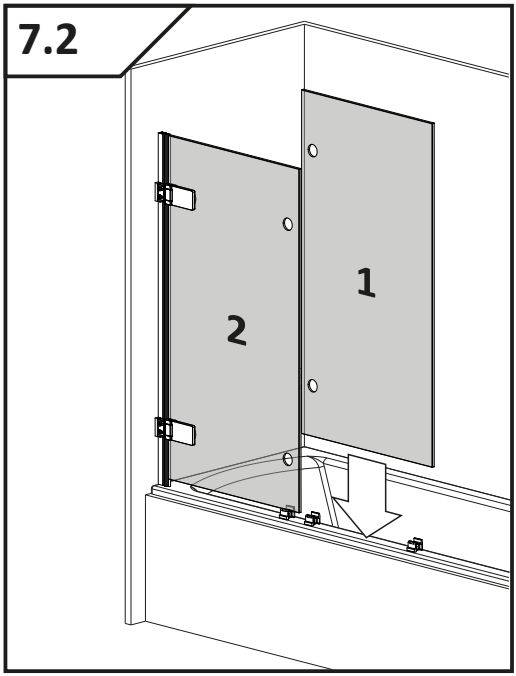
7.2
2
1

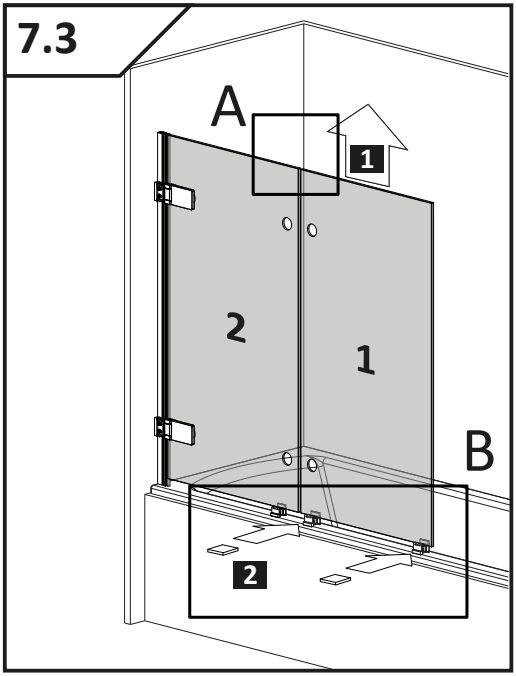
7.3
A
1
2
1
B
2

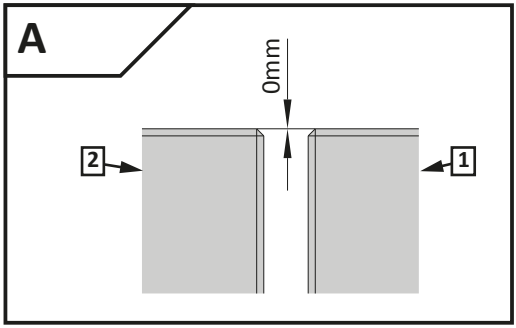
A
0mm
2
1

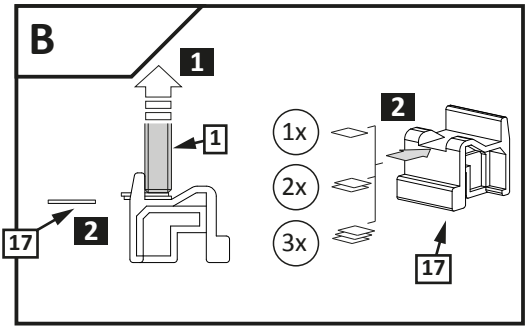
B
1
1
17
2
1x
2x
3x
2
17

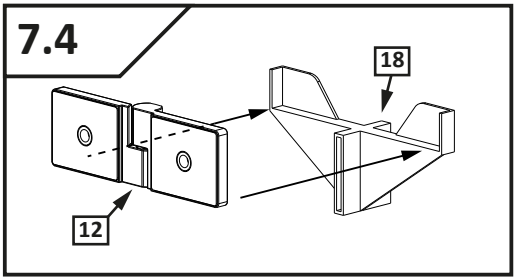
7.4
18
12

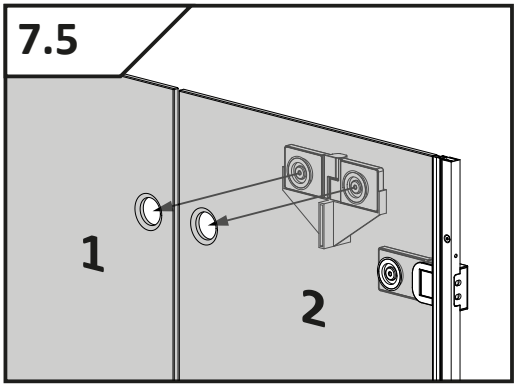
7.5
1
2

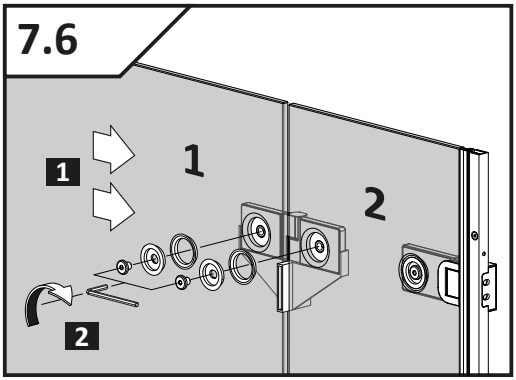
7.6
1
1
2
2

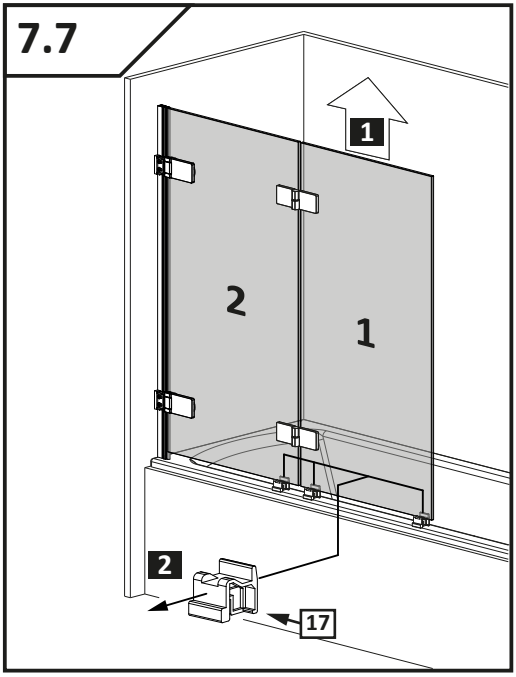
7.7
1
2
1
2
17

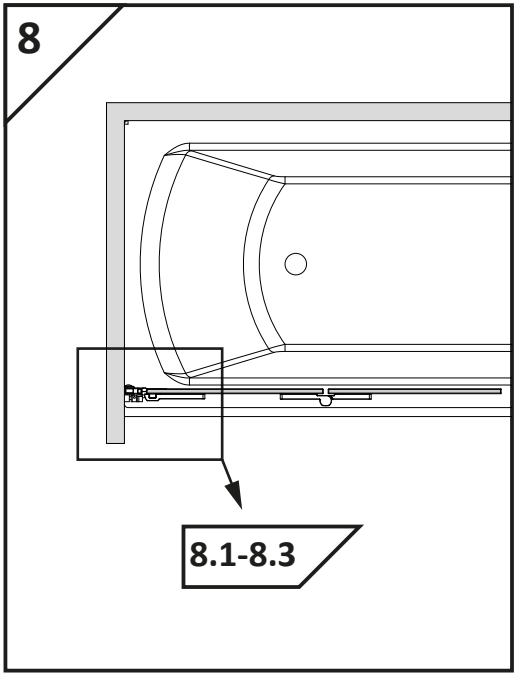
8
8.1-8.3

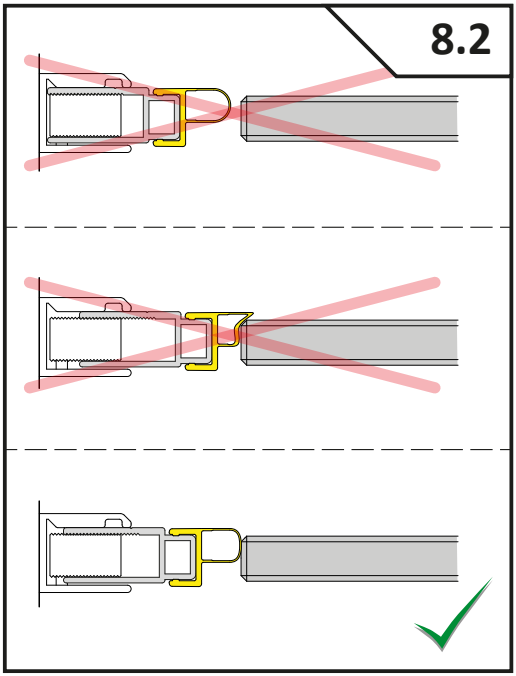
8.2

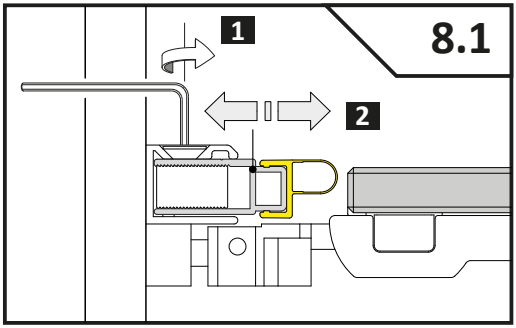
8.1
1
2

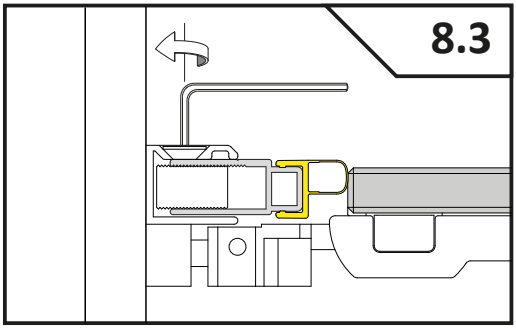
8.3

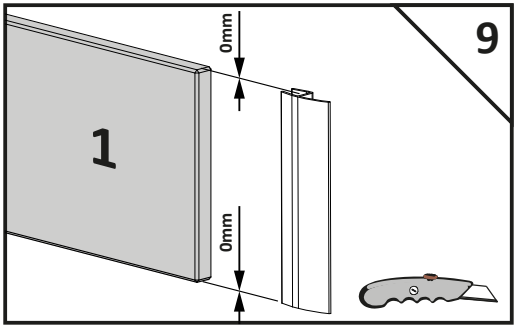
9
0mm
0mm
1

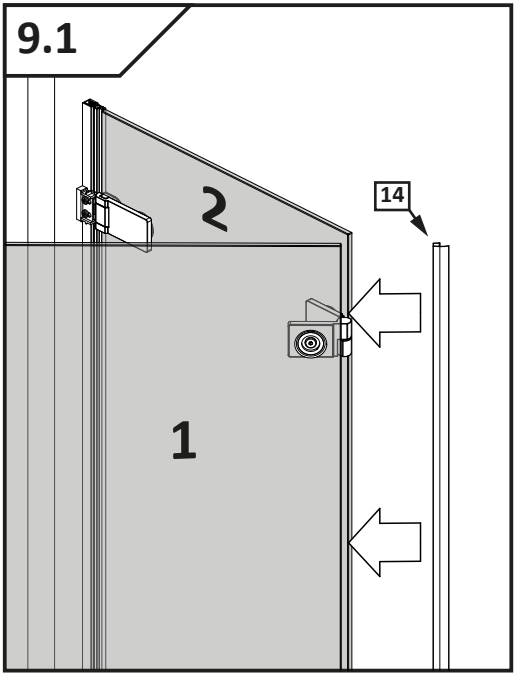
9.1
14
2
1

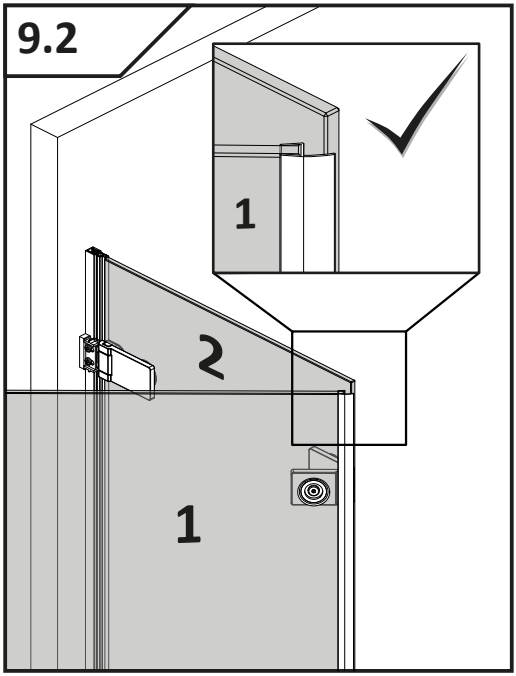
9.2
1
2
1

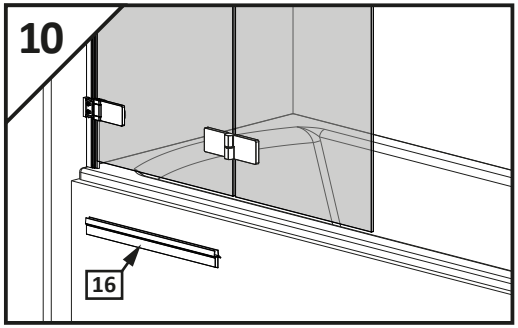
10
16

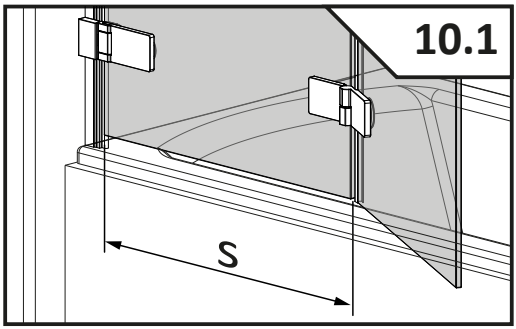
10.1
S

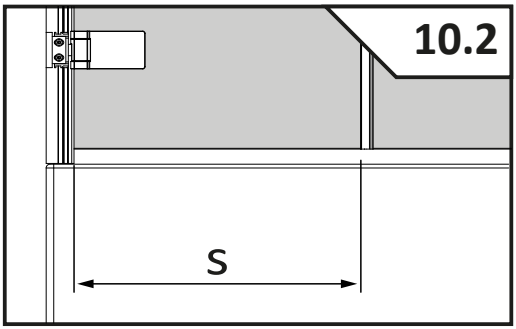
10.2
S

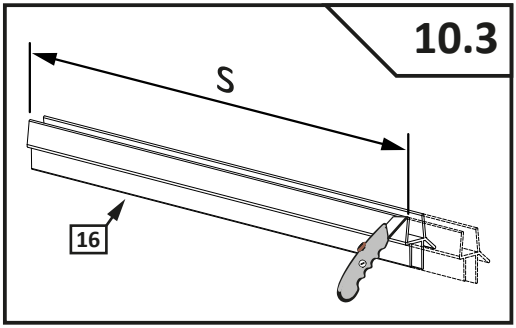
10.3
S
16

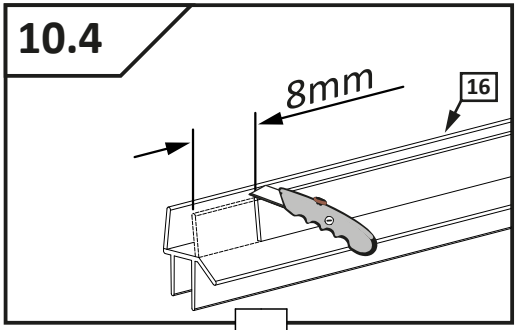
10.4
8mm
16

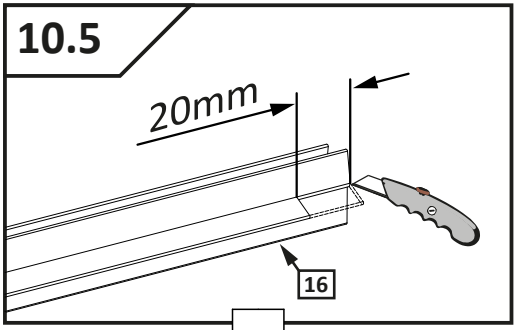
10.5
20mm
16

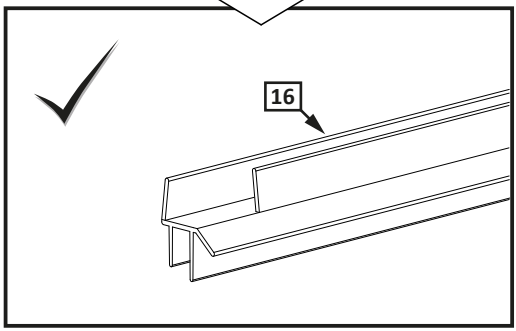
16

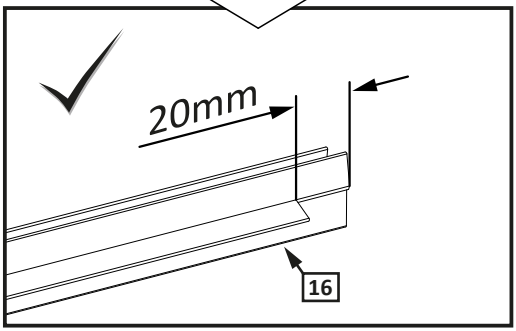
20mm
16

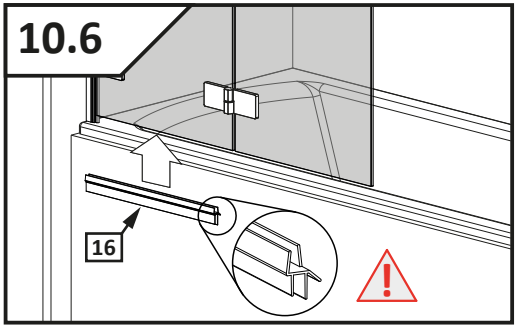
10.6
16

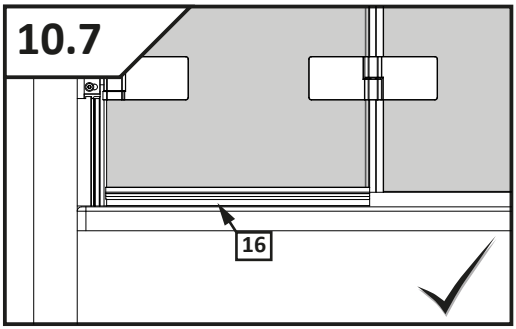
10.7
16

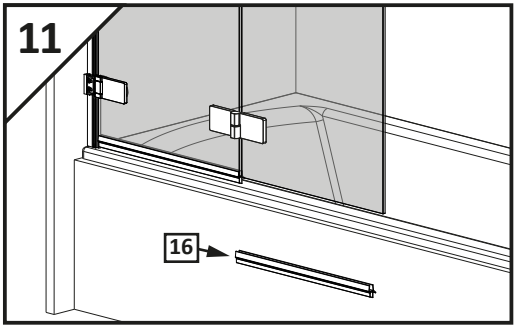
11
16

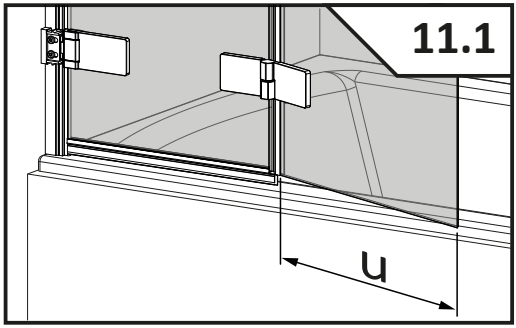
11.1
u

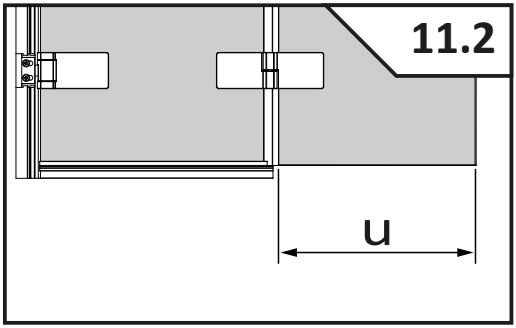
11.2
u

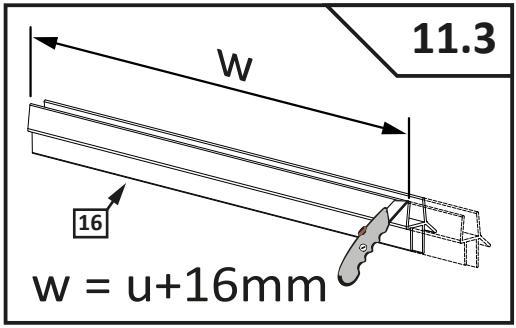
11.3
w
16
w = u+16mm

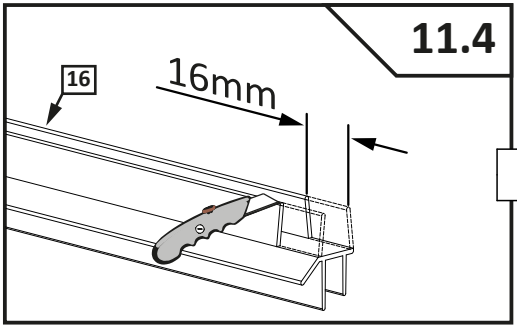
11.4
16
16mm

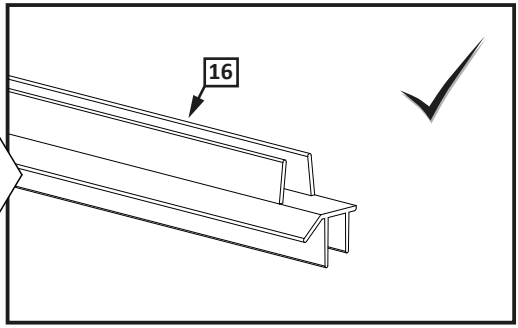
16

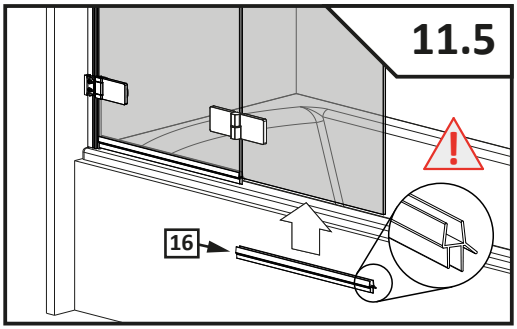
11.5
16

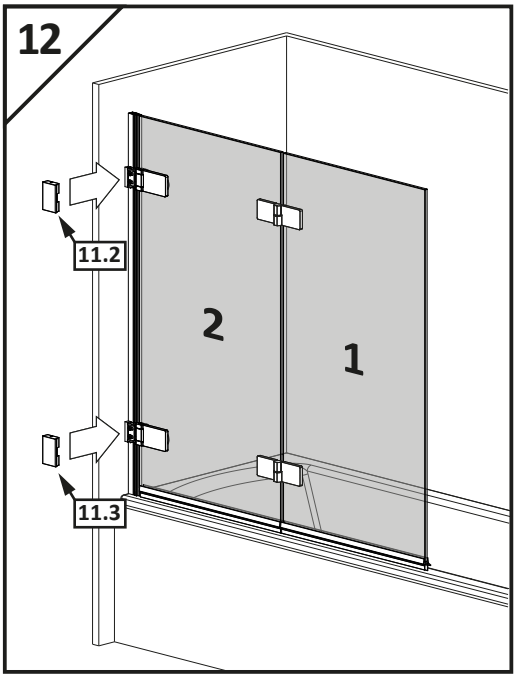
12
11.2
2
1
11.3

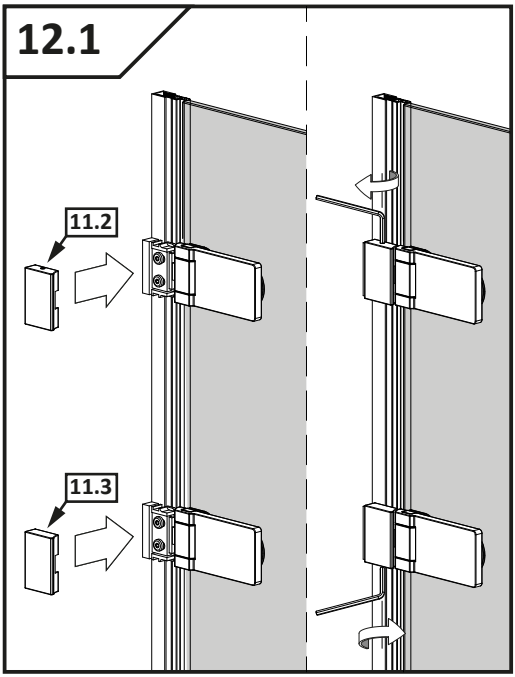
12.1
11.2
11.3

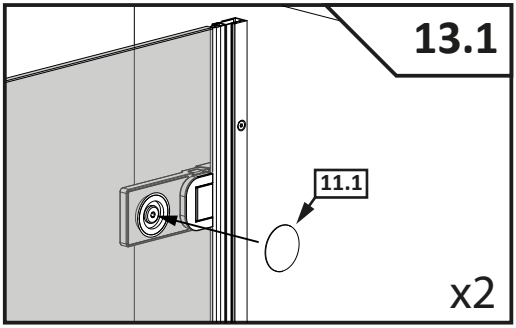
13.1
11.1
x2

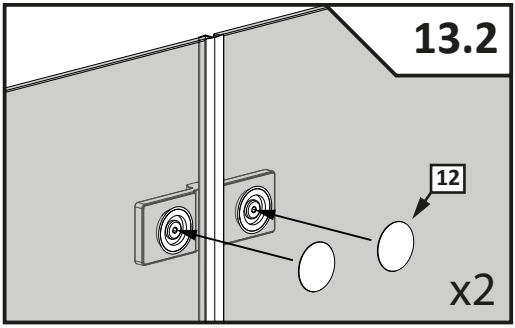
13.2
12
x2

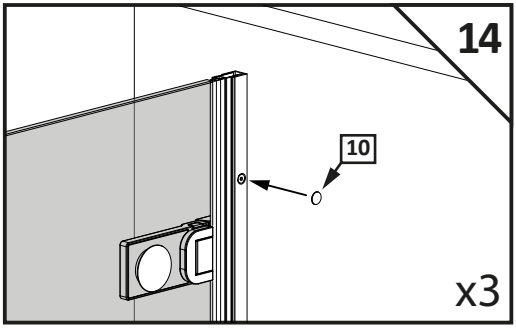
14
10
x3

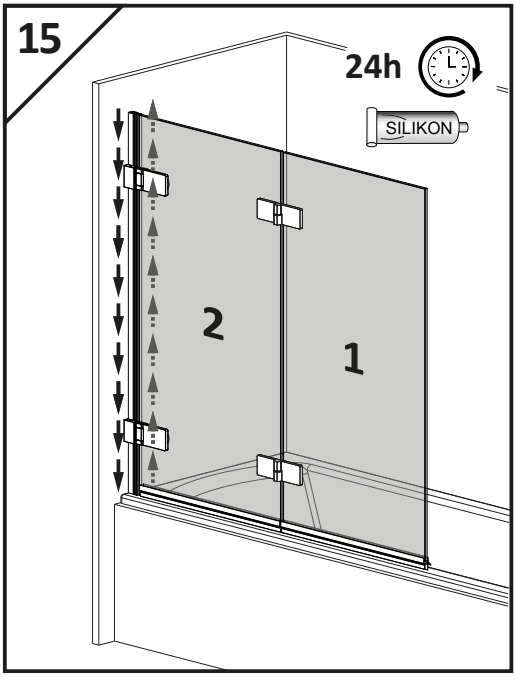
15
24h
SILIKON
2
1

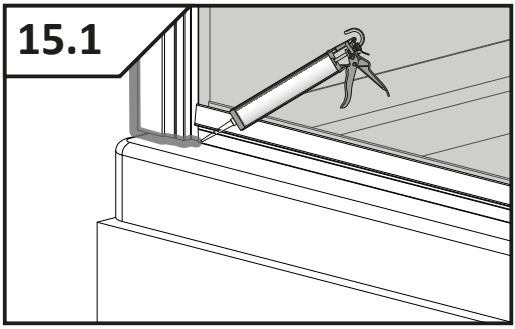
15.1

Karbantartási útmutató:

Mind az üvegfelületek, mind a műanyag elemek és az alumínium profilok tisztítására is a gyártó által javasolt tisztítószereket és vízlehúzót célszerű használni. Ezek a **RADAWAY GLASS CLEANER** zuhanykabin tisztítószer és a **RADAWAY GLASS PROTECTOR** védőbevonat-felfrissítő készítmény.

A termék rutinszerű tisztítása

Ajánlott, hogy a kabin közvetlenül minden zuhanyzás után ki legyen tisztítva a következők szerint:

A kabin belső felületeit tiszta vízzel öblítse le, majd a vízcseppeket kézi gumilapáttal húzza le. A króm felületeket, lakkozott profilokat puha törlőronggyal törölje szárazra. Mind az üvegfelületek, mind a műanyag elemek és az alumínium profilok tisztítására is a gyártó által javasolt tisztítószereket célszerű használni.

Kerülje csiszolópaszta, hígítószer, aceton, foszforsav és klórtartalmú fertőtlenítőszerek alkalmazását. A használattal és karbantartással kapcsolatos egyéb kérdésével forduljon a forgalmazóhoz bizalommal.

A termék alapos tisztítása, karbantartása

A tisztítás ajánlott gyakorisága: a használat mértékétől és a víz minőségétől függően hetente vagy havonta egy alkalommal. A kabin belső felületeit RADAWAY GLASS CLEANER tisztítószerrel permetezze be. Ahol vastagabb a vízkőréteg, ott puha pamut ronggyal törölje át a felületet, akár úgy is, hogy a kendőre is permetez a tisztítószerből.

Rozsdamentes acélból készült **RADAWAY VÍZLEHÚZÓ,** mely rendszeres használat esetén vízkőmentes ragyogást biztosít zuhanykabinjában. Csempe, zuhanykabin, üvegfelület és tükrök vízlehúzásához.

FIGYELEM! A Glass Cleaner tisztítószert ne hagyja 10 percnél tovább hatni! Miután áttörölte vegyszerrel a tisztítandó felületet, vízzel öblítse azt le. A vízcseppeket kézi vízlehúzóval távolítsa el. A külső felületeken is elvégezheti a tisztítást, azonban ebben az esetben ügyeljen a padlóra távozó vízmennyiségre. A króm felületeket, lakkozott profilokat puha törlőronggyal törölje szárazra. Ajánlott a RADAWAY GLASS PROTECTOR vegyszerrel az üvegfelületek impregnálása. Gondoskodjon a helység megfelelő szellőzéséről a gyors száradás elősegítéséhez.

FIGYELEM! A zuhanykabinok, krómozott szerelvényeik és felületeik tisztításához csak citromsav bázisú vegyszer használata a megengedett. Ecetsav, sósav, hangyasav alapú tisztítószer használata TILOS, ezek jelentős károkat okozhatnak a krómozott felületeken is. Foszfor tartalmú tisztítószer csak korlátozottan használható továbbá a különböző tisztítószerek összekeverése szintén nem megengedett.